Campus-E30 Di

BIXS
SURSEE | SWITZERLAND



Rendering | Abbildung kann abweichen

Spezifikationen

Rahmen	CAMPUS-E PREMIUM ALLOY HARDTAIL, 5X135MM
Gabel	SUNTOUR SF21-MOBBIEA32 LO DS COIL, 75MM TRAVEL, 15X100MM
Motor	SHIMANO EP6, 85NM
Batterien	DARFON 600WH
Display	SHIMANO SC-EN610
Schaltwerk	SHIMANO CUES RD-U6000, 11-SPEED
Schalthebel	SHIMANO CUES SL-U6000-11R
Kurbelgarnitur	SHIMANO FC-EM600, CR-ET600, CL50, 38T
Kassette	SHIMANO CUES CS-LG400-11, 11-50T
Kette	SHIMANO CUES CN-LG500
Bremsen	SHIMANO BL-MT201, BR-MT200 2-PISTON
Bremsscheiben	FRONT: SHIMANO SM-RT30 CENTER LOCK, 180MM / REAR: SHIMANO RT-EM300 CENTER LOCK, 180MM
Felgen	ALEXRIMS DM21, 21MM INNER WIDTH
Nabe vorne	SHIMANO HB-TC500-15, 32 HOLES

Nabe hinten	SHIMANO FH-QC400-HM, 32 HOLES
Vorderreifen	SCHWALBE ENERGIZER PLUS, 700X55C, PERFORMANCE, GREEN-GUARD ADDIX
Hinterreifen	SCHWALBE ENERGIZER PLUS, 700X55C, PERFORMANCE, GREEN-GUARD ADDIX
Vorbau	SATORI PYTHON, ANGLE ADJUSTABLE, 31.8MM CLAMP
Lenker	BIXS RIZER BAR, 25MM RISE, 700MM
Sattelstütze	BIXS SEATPOST, Ø31.6MM, 350MM
Sattel	BIXS VL-4479
Scheinwerfer	LITEMOVE SE-110, 110 LUX
Rücklicht	HERRMANS H-CARGO LED, INTEGRATED IN CARRIER
Gepäckträger	MASSLOAD, MIK SYSTEM
Schutzbleche	BIXS WIDE ALLOY, 62MM WIDE
Rahmengrössen	S, M, L
Artikelnummer	101-506-4159
Farbe	METALLIC SAND

Geometrie

Size	A	B	C	D	E	F	G	H	I	J	K	L
S	440	580	180	480	73°	68°	1140	65	681	370	300	170
M	480	590	180	480	73°	68°	1150	90	681	380	300	170
L	520	600	180	480	73°	68°	1160	90	681	390	300	170

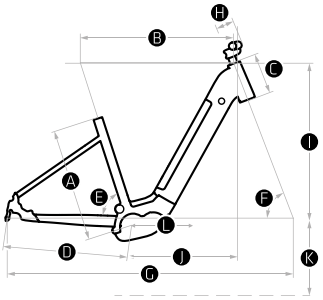

A	Rahmengrösse MM
B	Oberrohr horizontal MM
C	Steuerrohr MM
D	Kettenstreben MM

E	Sitzwinkel Grad
F	Steuerrohrwinkel Grad
G	Radstand MM
H	Vorbau MM

I	Stack MM
J	Reach MM
K	Tretlagerhöhe MM
L	Kurbellänge MM

2023 | intercycle ag | Änderungen vorbehalten