Campus-E20 Di

BIXS
SURSEE | SWITZERLAND



Rendering | Abbildung kann abweichen

Spezifikationen

Rahmen	CAMPUS-E PREMIUM ALLOY HARDTAIL, 10X135MM BOLT ON
Gabel	SUNTOUR SF21-MOBBIE34-D AIR DS, 80MM TRAVEL, 15X100MM
Motor	SHIMANO EP8, 85NM
Batterien	DARFON 600WH
Display	SHIMANO SC-EN610
Schaltwerk	SHIMANO NEXUS HUB GEAR, 5-SPEED
Schalthebel	SHIMANO NEXUS SL-C7000-5
Kurbelgarnitur	SHIMANO FC-EM600, GATES CDX, CL45.5, 39T
Kassette	GATES CDX SPROCKET, 28T
Kette	GATES CDX BELT, 122T
Bremsen	SHIMANO BL-MT201, BR-MT200 2-PISTON
Bremsscheiben	FRONT: SHIMANO SM-RT30 CENTER LOCK, 180MM / REAR: SHIMANO RT-EM300 CENTER LOCK, 180MM
Felgen	ALEXRIMS DM21, 21MM INNER WIDTH
Nabe vorne	SHIMANO HB-TC500-15, 32 HOLES

Nabe hinten	SHIMANO NEXUS SG-C7000-5D, INTERNAL HUB GEAR
Vorderreifen	SCHWALBE ENERGIZER PLUS, 700X55C, PERFORMANCE, GREEN-GUARD ADDIX
Hinterreifen	SCHWALBE ENERGIZER PLUS, 700X55C, PERFORMANCE, GREEN-GUARD ADDIX
Vorbau	SATORI PYTHON, ANGLE ADJUSTABLE, 31.8MM CLAMP
Lenker	BIXS RIZER BAR, 25MM RISE, 700MM
Sattelstütze	BIXS SEATPOST, Ø31.6MM, 350MM
Sattel	BIXS VL-4479
Scheinwerfer	LITEMOVE SE-110, 110 LUX
Rücklicht	HERRMANS H-CARGO LED, INTEGRATED IN CARRIER
Gepäckträger	MASSLOAD, MIK SYSTEM
Schutzbleche	BIXS WIDE ALLOY, 62MM WIDE
Rahmengrössen	S, M, L
Artikelnummer	101-506-4156
Farbe	BLACK

Geometrie

Size	A	B	C	D	E	F	G	H	I	J	K	L
S	440	580	180	480	73°	68°	1140	65	683	370	300	170
M	480	590	180	480	73°	68°	1150	90	683	380	300	170
L	520	600	180	480	73°	68°	1160	90	683	390	300	170

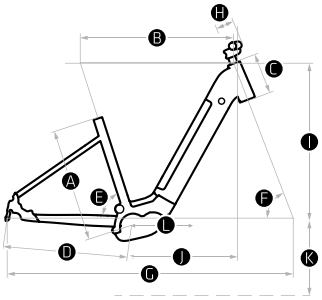

A	Rahmengrösse MM
B	Oberrohr horizontal MM
C	Steuerrohr MM
D	Kettenstreben MM

E	Sitzwinkel Grad
F	Steuerrohrwinkel Grad
G	Radstand MM
H	Vorbau MM

I	Stack MM
J	Reach MM
K	Tretlagerhöhe MM
L	Kurbellänge MM

2023 | intercycle ag | Änderungen vorbehalten