Campus-E10 Gor

BIXS
SURSEE | SWITZERLAND



Rendering | Abbildung kann abweichen

Spezifikationen

Rahmen	CAMPUS-E PREMIUM ALLOY HARDTAIL, 12X142MM
Gabel	SUNTOUR SF21-MOBBIE34 AIR DS, 80MM TRAVEL, 15X100MM
Motor	SHIMANO EP8, 85NM
Batterien	DARFON 600WH, RANGE EXTENDER CAPABLE
Display	SHIMANO SC-EN610
Schaltwerk	SHIMANO CUES RD-U6070, 11-SPEED, DI2 FREE SHIFT / AUTO SHIFT
Schalthebel	SHIMANO SW-EN600-R
Kurbelgarnitur	SHIMANO FC-EM600, CR-ET600, CL50, 38T
Kassette	SHIMANO CUES CS-LG400-11, 11-50T
Kette	SHIMANO CUES CN-LG500
Bremsen	SHIMANO BL-MT402-3, BR-MT420 4-PISTON
Bremsscheiben	FRONT: SHIMANO SM-RT30 CENTER LOCK, 203MM / REAR: SHIMANO RT-EM300 CENTER LOCK, 180MM
Felgen	ALEXRIMS DM21, 21MM INNER WIDTH
Nabe vorne	SHIMANO HB-TC500-15, 32 HOLES

Nabe hinten	SHIMANO FH-TC500-HM, 32 HOLES
Vorderreifen	SCHWALBE ENERGIZER PLUS, 700X55C, PERFORMANCE, GREEN-GUARD ADDIX
Hinterreifen	SCHWALBE ENERGIZER PLUS, 700X55C, PERFORMANCE, GREEN-GUARD ADDIX
Vorbau	SATORI PYTHON, ANGLE ADJUSTABLE, 31.8MM CLAMP
Lenker	BIXS RIZER BAR, 15MM RISE, 700MM
Sattelstütze	BIXS SEATPOST, Ø31.6MM, 350MM
Sattel	BIXS VL-4479
Scheinwerfer	LITEMOVE SE-150, 150 LUX
Rücklicht	HERRMANS H-CARGO LED, INTEGRATED IN CARRIER
Gepäckträger	MASSLOAD, MIK SYSTEM
Schutzbleche	BIXS WIDE ALLOY, 62MM WIDE
Rahmengrössen	S, M, L
Artikelnummer	101-506-4152
Farbe	PASTELL GREEN METALLIC

Geometrie

Size	A	B	C	D	E	F	G	H	I	J	K	L
S	440	590	180	460	73°	69°	1137	65	689	378	300	170
M	480	595	180	460	73°	69°	1142	90	689	384	300	170
L	520	600	180	460	73°	69°	1150	90	689	390	300	170

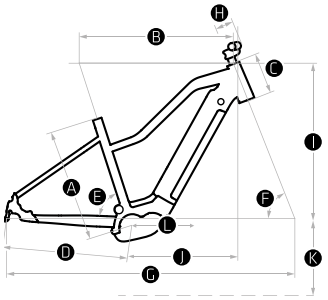

A	Rahmengrösse MM
B	Oberrohr horizontal MM
C	Steuerrohr MM
D	Kettenstreben MM

E	Sitzwinkel Grad
F	Steuerrohrwinkel Grad
G	Radstand MM
H	Vorbau MM

I	Stack MM
J	Reach MM
K	Tretlagerhöhe MM
L	Kurbellänge MM

2023 | intercycle ag | Änderungen vorbehalten