Campus-EX Di

BIXS
SURSEE | SWITZERLAND



Rendering | Abbildung kann abweichen

Spezifikationen

Rahmen	CAMPUS-E PREMIUM ALLOY HARDTAIL, 10X135MM BOLT ON
Gabel	SUNTOUR SF21-MOBBIE34 AIR DS, 80MM TRAVEL, 15X100MM
Motor	SHIMANO EP8, 85NM
Batterien	DARFON 600WH
Display	SHIMANO SC-EN610
Schaltwerk	SHIMANO MU-UR510, 5-SPEED, DI2 FREE SHIFT / AUTO SHIFT
Schalthebel	SHIMANO SW-EN600-R
Kurbelgarnitur	SHIMANO FC-EM600, GATES CDX, CL45.5, 39T
Kassette	GATES CDX SPROCKET, 28T
Kette	GATES CDX BELT, 122T
Bremsen	SHIMANO BL-MT402-3, BR-MT420 4-PISTON
Bremsscheiben	FRONT: SHIMANO SM-RT30 CENTER LOCK, 203MM / REAR: SHIMANO RT-EM300 CENTER LOCK, 180MM
Felgen	ALEXRIMS DM21, 21MM INNER WIDTH
Nabe vorne	SHIMANO HB-TC500-15, 32 HOLES

Nabe hinten	SHIMANO NEXUS SG-C7050-5D, INTERNAL HUB GEAR, DI2
Vorderreifen	SCHWALBE MARATHON ALMOTION EVO, 700X55C, V-GUARD ADDIX
Hinterreifen	SCHWALBE MARATHON ALMOTION EVO, 700X55C, V-GUARD ADDIX
Vorbau	SATORI PYTHON, ANGLE ADJUSTABLE, 31.8MM CLAMP
Lenker	BIXS RIZER BAR, 25MM RISE, 720MM
Sattelstütze	BIXS SEATPOST, Ø31.6MM, 350MM
Sattel	BIXS VL-4479
Scheinwerfer	LITEMOVE AEW-230, LOW BEAM 170 LUX / HIGH BEAM 230 LUX
Rücklicht	HERRMANS H-CARGO LED, INTEGRATED IN CARRIER
Gepäckträger	MASSLOAD, MIK SYSTEM
Schutzbleche	BIXS WIDE ALLOY, 62MM WIDE
Rahmengrössen	S, M, L, XL
Artikelnummer	101-506-4150
Farbe	COLD SILVER

Geometrie

Size	A	B	C	D	E	F	G	H	I	J	K	L
S	440	580	180	480	73°	68°	1140	65	683	370	300	170
M	480	590	180	480	73°	68°	1150	90	683	380	300	170
L	520	600	180	480	73°	68°	1160	90	683	390	300	170
XL	560	620	180	480	73°	68°	1180	90	683	410	300	170

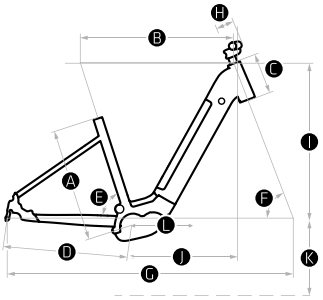

A	Rahmengrösse MM
B	Oberrohr horizontal MM
C	Steuerrohr MM
D	Kettenstreben MM

E	Sitzwinkel Grad
F	Steuerrohrwinkel Grad
G	Radstand MM
H	Vorbau MM

I	Stack MM
J	Reach MM
K	Tretlagerhöhe MM
L	Kurbellänge MM

2023 | intercycle ag | Änderungen vorbehalten